CYCLE 3

Organisation des divers pôles

Pôle Rugby	Pôle Rugby a toucher
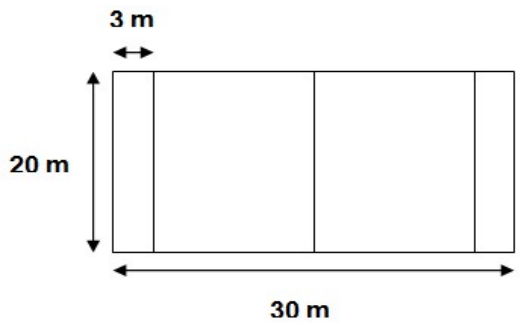	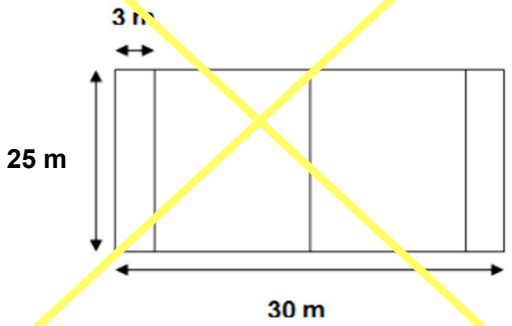

Pôle Hand Ball

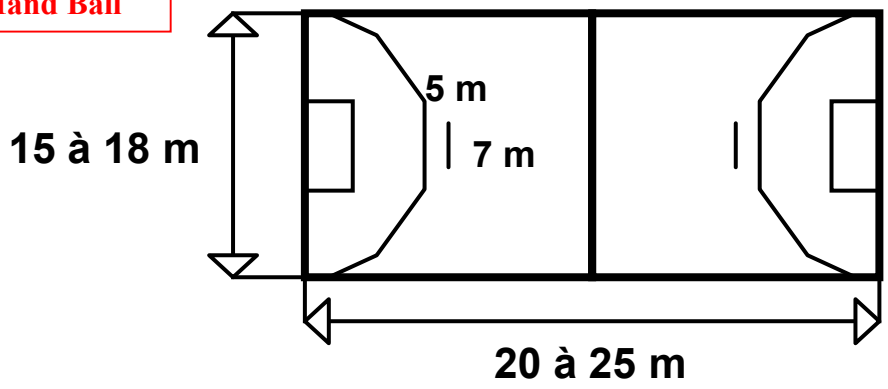

Pôle Futsal

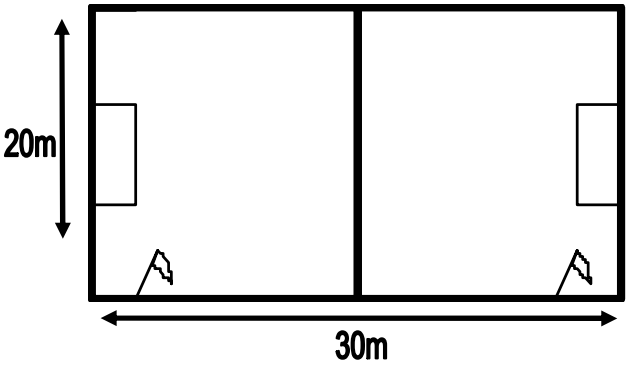

Pôle Basket

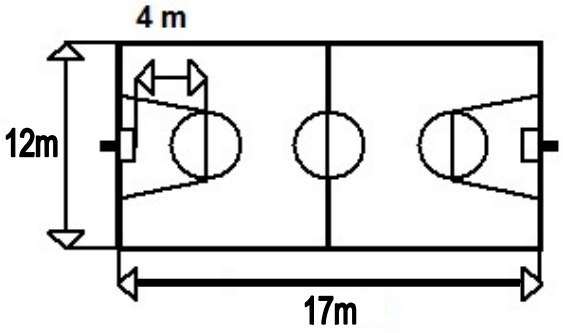

CYCLE 2

CYCLE 1

Pôle Scracth ball

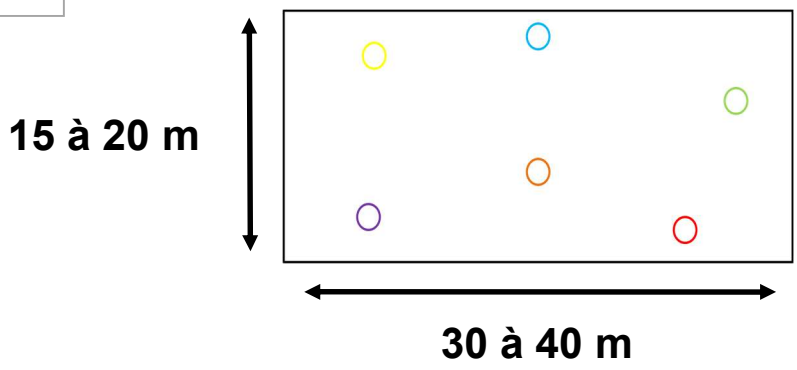

Pôle Joueur but

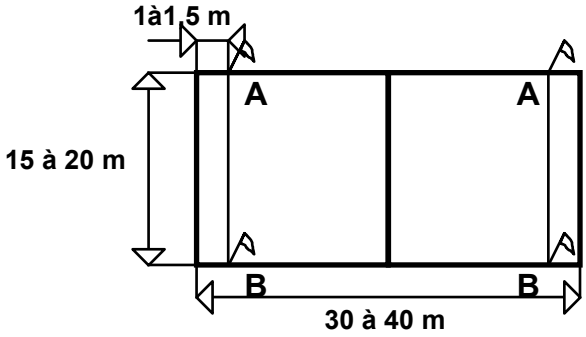

Pôle petite thèque

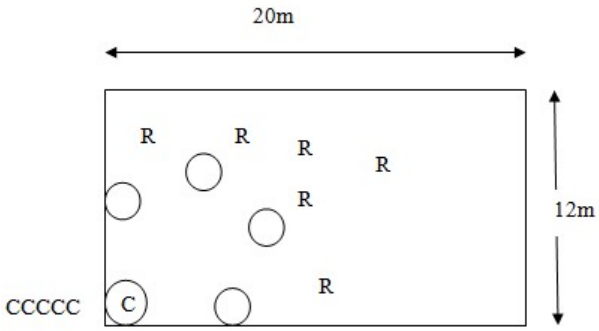
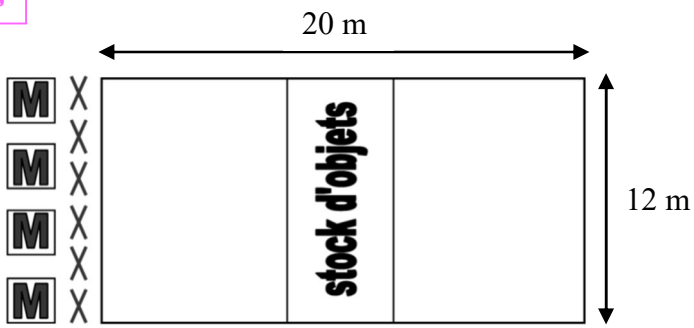
Pôle jeu des déménageurs