REGLEMENT DU HANDBALL U.S.E.P - Cycle 3

LE TERRAIN :

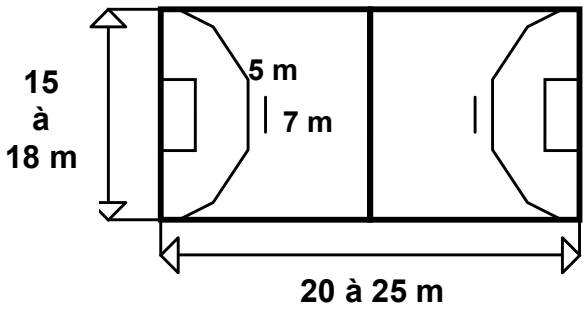

LES BUTS :

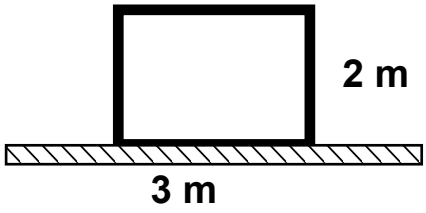

LES EQUIPES : Les équipes sont mixtes et se composent de 5 joueurs dont une fille minimum (y compris un(e) gardien(ne) de but).

DUREE DE LA RENCONTRE : suivant le nombre d'équipes par poule, entre 8 et 14 minutes (un arrêt de jeu pour les matchs de plus de 10 minutes). Une rotation des joueurs est obligatoire, "tout le monde doit jouer".

REGLES :

- 1 seul dribble est autorisé dans sa moitié de terrain (entre la ligne médiane et sa propre zone de but), dribble libre dans sa zone d'attaque. (dans la moitié de terrain adverse)
- Engagement au centre du terrain au début de chaque mi-temps (tirage au sort en début de match, l'équipe gagnante engage, l'autre équipe engagera lors de la 2ième période)
- Après un but la remise en jeu est faite par le gardien au coup de sifflet de l'arbitre
- Remise en jeu à l'endroit exact de la sortie de la balle avec un pied sur la ligne de touche, adversaire à "3 m"(3 grands pas)
- L'enfant dispose environ de "3 pas "et "3 secondes" pour passer, dribbler ou tirer
- Contacts et heurts : le contact est toléré, le choc est sanctionné en course comme à l'arrêt
- Fautes du défenseur : ne pas tenir, pousser ou accrocher l'attaquant ne pas taper ou arracher le ballon à l'attaquant

Sanctions : toute faute sera sanctionnée d'un jet franc (ou par un penalty si action de tir)
Exécution à l'endroit exact, à l'arrêt, à la main, adversaire à " 3 m" ("3 grands pas")

Violation de la Zone :
Par un attaquant: Jet Franc à "6 m."
Par un défenseur : Penalty à " 7 m" si franchissement volontaire pour arrêter le but

Sortie de but :

- si le ballon a été touché par un défenseur alors « corner » pour l'équipe attaquante,
- si le ballon est mis hors des buts par le gardien alors relance par le gardien. (sans attendre de coup de sifflet de l'arbitre)
- la passe au gardien, à l'intérieur de sa zone est interdite. Celui-ci peut sortir de sa zone pour participer au jeu, mais ne peut revenir en zone avec le ballon.

MARQUES : 1 point par but marqué